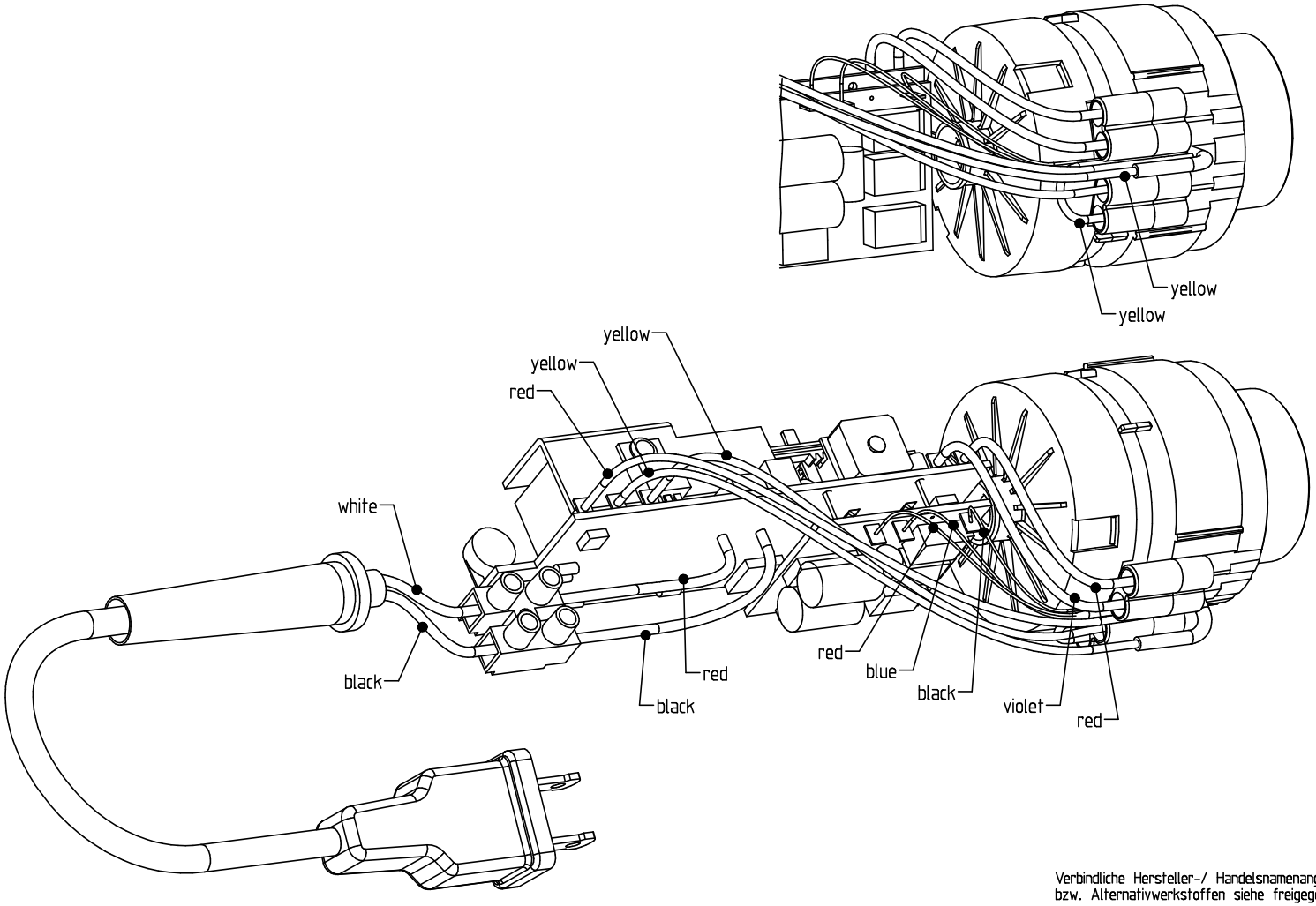

Verbindliche Hersteller-/ Handelsnamenangaben zu Vorzugs- bzw. Alternativwerkstoffen siehe freigegebene Stückliste

Für diese Zeichnung behalten wir uns alle Rechte vor (DIN 34)

	Datum	Name
3D Mod.	7.7.2004	Kadlec
Zeichn.	7.7.2004	Kadlec
Gepr.		

Benennung: Anschlußplan 3503/04 120V HG 2300 E/EM

Maßstab

Zeichnungs Nr. 8082700

Blatt Bl

Ersatz für

Verzeichnis: ../e562

STEINEL®

Ind.	Ä.-Nr.	Änderungsbeschreibung	Datum	Bearb.	Gepr.